# tristand
## Produktinformation

tritec.ch

## tristand Dachhaken PLUS

**Höhenverstellbar**
Das Hauptmerkmal des neuentwickelten Dachhakens bilden drei Grundplatten, die jeweils zwei verschiedene Höhenstufen ermöglichen. Dadurch ist der tristand Dachhaken PLUS in sechs verschiedenen Höhenstufen zwischen 28 und 55 mm verfügbar.

**Flexible und einfache Montage**
Passend zu den Dachziegeln wird der Bügel horizontal in die Platte geschoben. Die zwei unterschiedlichen Höhenstufen der Platte erlauben eine optimale Anpassung an die Lattungs- und Ziegelstärke. Dank dem Diagonalloch im Bügel können sowohl Einlege- wie auch Klemmsystem einfach montiert werden.

**Sehr hohe Belastbarkeit**
Bis zu 200 kg sind zulässig. Selbst hohe Schneelasten sind damit kein Problem mehr.

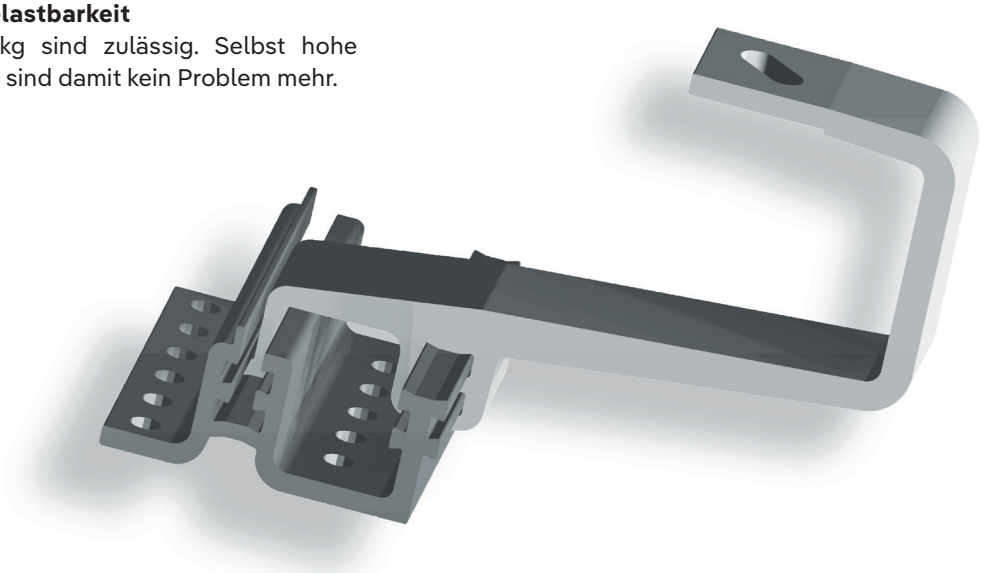

**255616** tri**stand** Dachhaken PLUS Bügel
**255617** tri**stand** Dachhaken PLUS Platte 40/28
**255618** tri**stand** Dachhaken PLUS Platte 49/37
**255619** tri**stand** Dachhaken PLUS Platte 55/43

tritec

# tristand
## Montage

### tristand Dachhaken PLUS

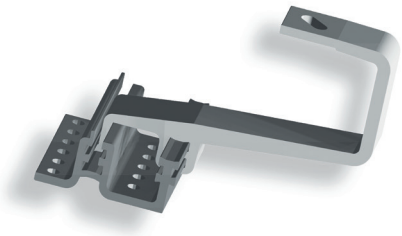

**255616** tristand Dachhaken PLUS Bügel
**255617** tristand Dachhaken PLUS Platte 40/28
**255618** tristand Dachhaken PLUS Platte 49/37
**255619** tristand Dachhaken PLUS Platte 55/43

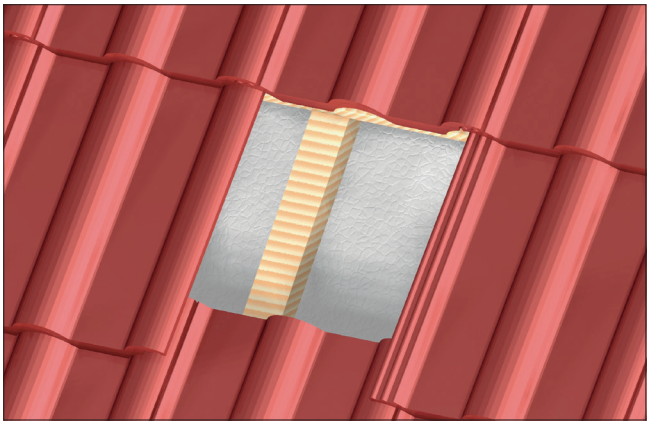

1. Ziegel über dem Sparren entfernen, so dass dieser oder die vertikale Konterlatte sichtbar ist.

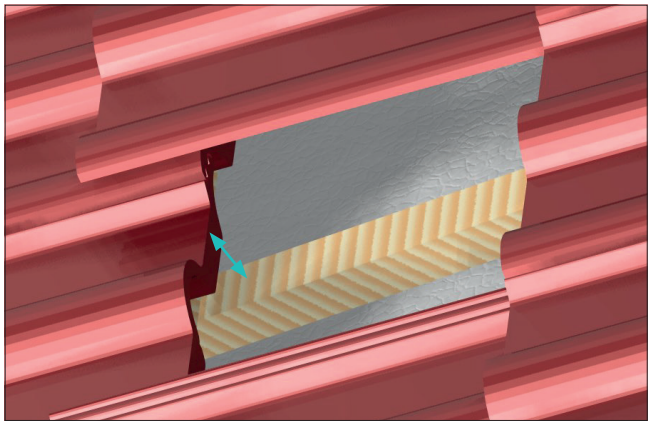

2. Lattungshöhe + Ziegelstärke messen.

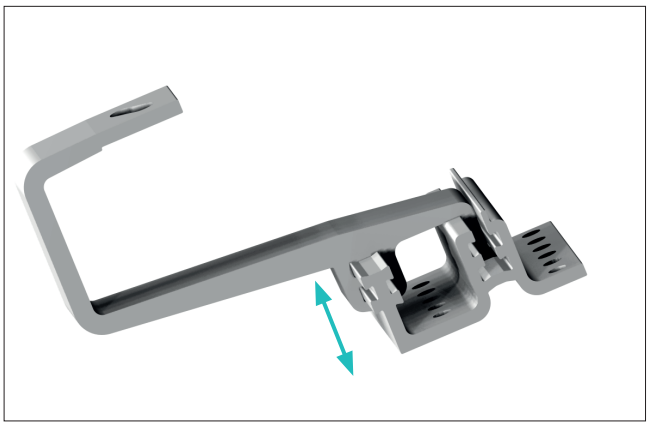

3. Bügel in eine der drei Plattentypen oben oder unten einschieben, so dass am Ende der Platte eine Höhe entsprechend der Lattungshöhe + Ziegelstärke eingestellt ist, siehe blauer Doppelpfeil.

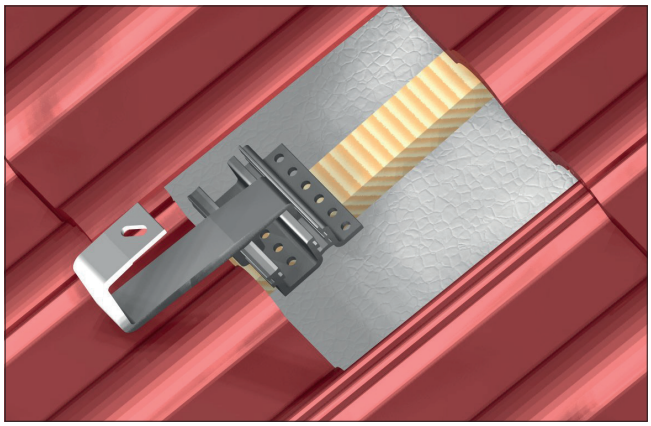

4. Dachhaken PLUS auf der Konterlatte aufstellen.

tritec

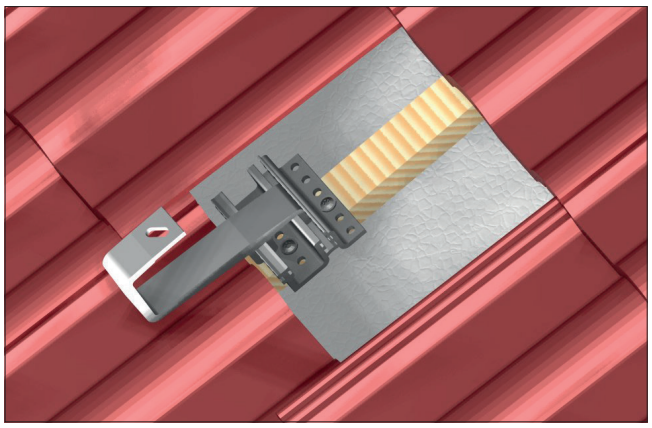

5. Mit zwei Tellerkopfschrauben M8 festschrauben.

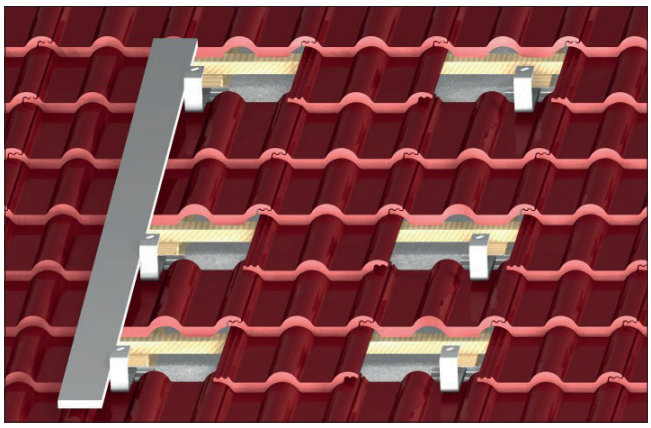

6. Die Bügel vertikal ausrichten.

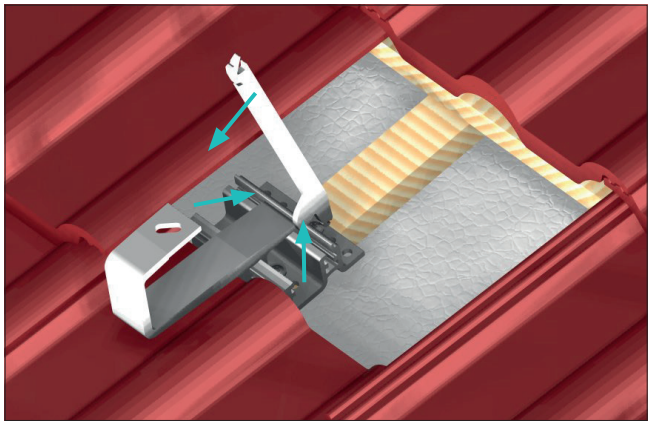

7. Links und rechts am vorderen Bügelende mit dem Biegewerkzeug abbiegen, für die horizontale Sicherung.

8. Dachziegel oberhalb des Bügels nach Bedarf ausschneiden und wieder eindecken.

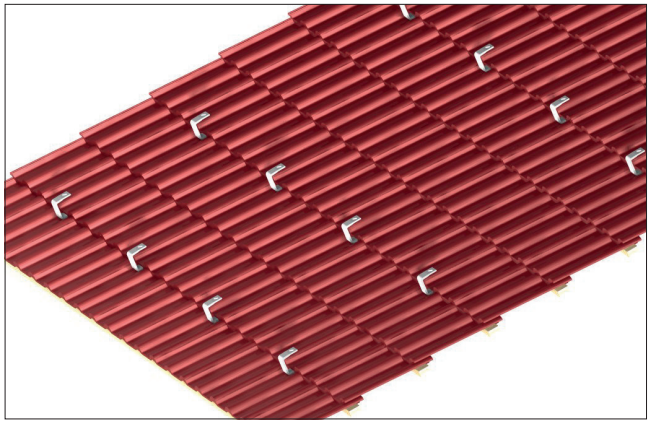

9. Fertig montierte tristand Dachhaken PLUS.

# Höheneinstellungsmöglichkeiten
## des tri**stand** Dachhaken PLUS

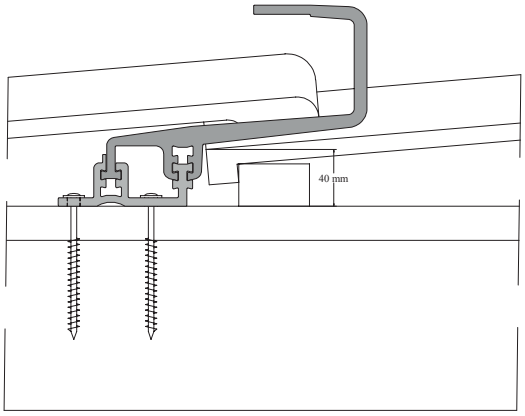


Dachhaken PLUS Platte 40/28 oben eingeschoben

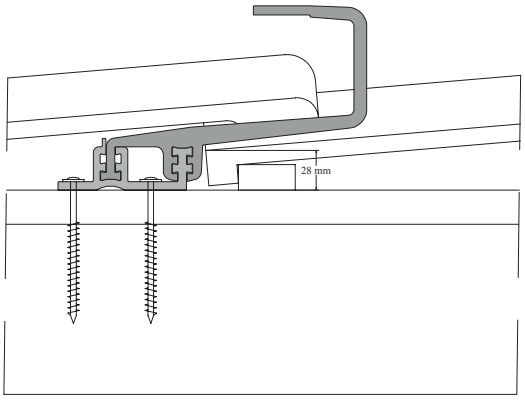


Dachhaken PLUS Platte 40/28 unten eingeschoben

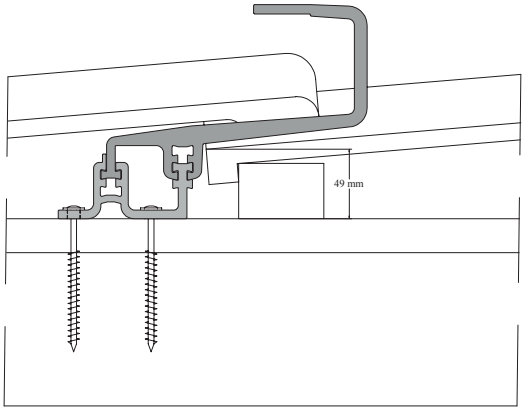


Dachhaken PLUS Platte 49/37 oben eingeschoben

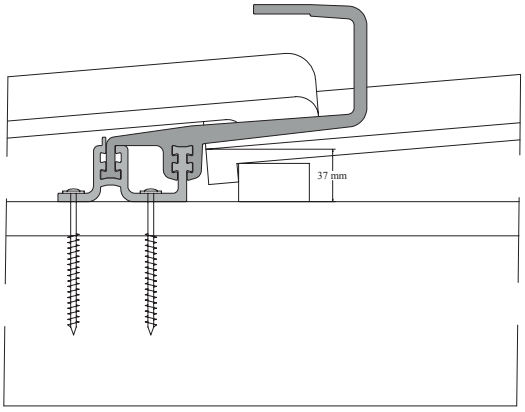


Dachhaken PLUS Platte 49/37 unten eingeschoben

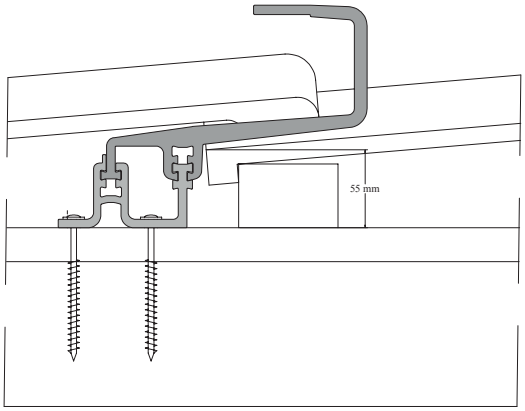


Dachhaken PLUS Platte 55/43 oben eingeschoben

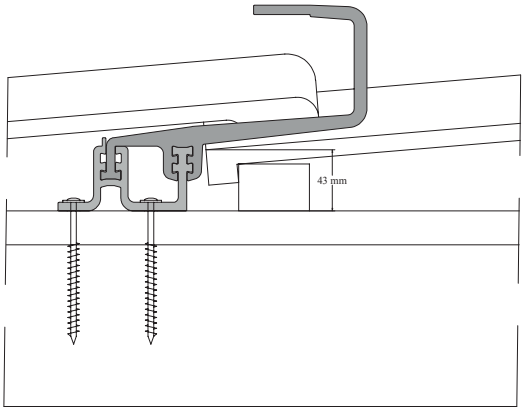


Dachhaken PLUS Platte 55/43 unten eingeschoben