trifast
Montage-Kurzanleitung

tritec.ch

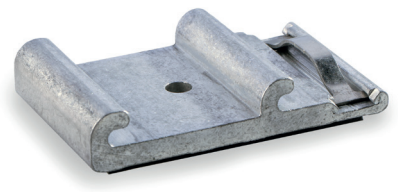

trifast SafeClick+

6 mm Bohrung, inkl. EPDM
Artikelnr.: 255346

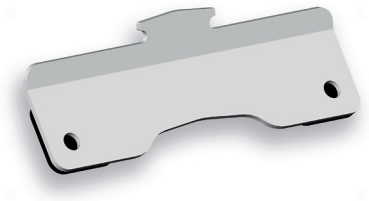

trifast TS-TD Halter

inkl. EPDM
Artikelnr.: 255683

tristand Dünnblechschraube

6.0 x 25 DS
Artikelnr.: 255347

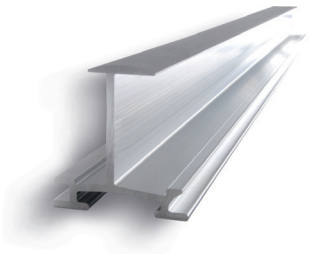

tristand TS-Einlegeprofil

6.000 m, Alu blank oder schwarz

Die perfekte Montagelösung **für PV-Anlagen auf Trapezblech**

Die massgeblichen Vorteile für Sie als Anwender:

- Anbindungskomponente trifast SafeClick+ schnell und einfach montiert mit Dünnblechschrauben
- Anbindungskomponente trifast TS-TD Halter geeignet für hohe Lasten dank Beanspruchung der Befestigungsschrauben auf Abscheren
- Aufdachsystem schwimmend gelagert, dadurch keine thermische Trennung notwendig
- Effiziente und zeitsparende Installation in wenigen Schritten
- Kostenersparnis dank weniger Komponenten und geringer Arbeitszeit
- Optimale Lastverteilung und Stabilität
- Für alle gängigen gerahmten Solarmodule geeignet

tritec

trifast
Montage-Kurzanleitung

Abb. 1 und 2 | Vormontage TS-Profil mit Endwinkel
Abb. 3a bis 3f | TS-Profil Montage mit SafeClick+

Vormontage TS-Profil mit Endwinkel

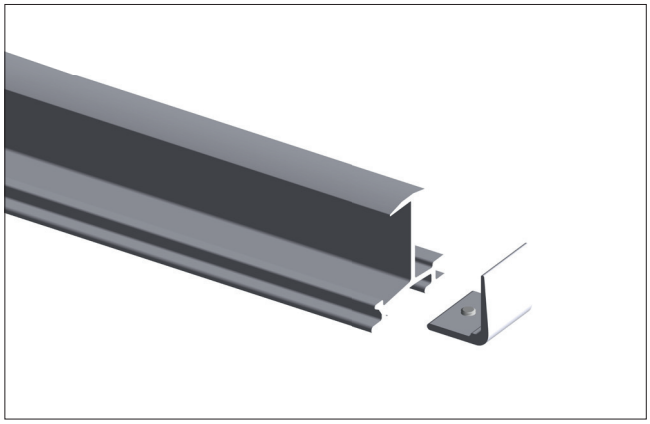

1. Vormontage des TS-Profils mit Endwinkel

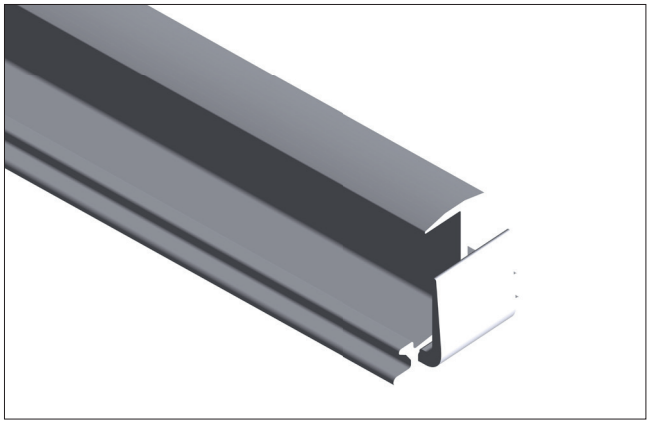

2. Endwinkel einschieben und mit 3 mm Inbusschlüssel festziehen.

TS-Profil Montage mit SafeClick+

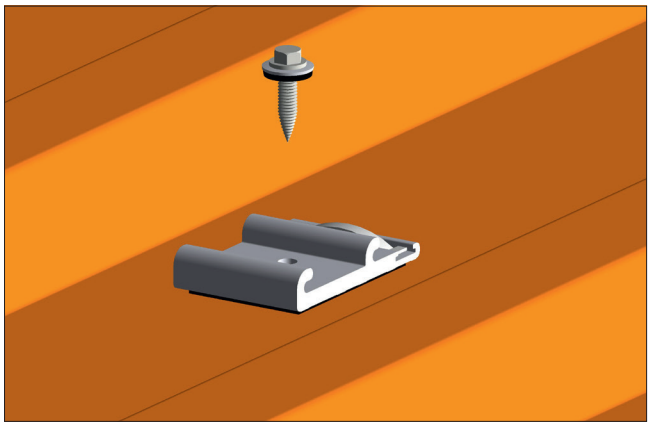

3a. SafeClick+ auf Hochsicke auflegen und mit Dünnblechschraube befestigen, ohne Bohrspäne.

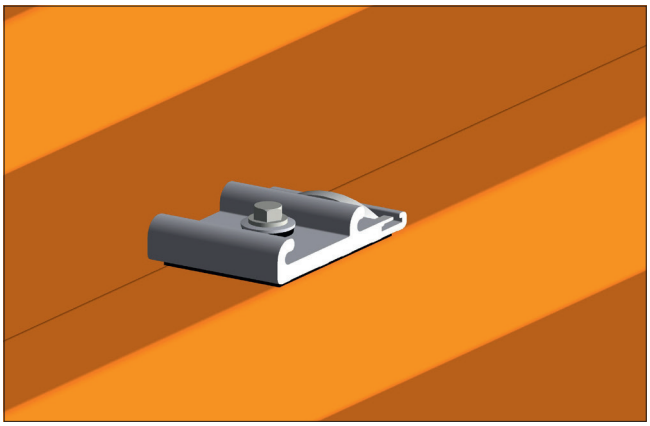

3b. Fertig aufgeschraubtes SafeClick+

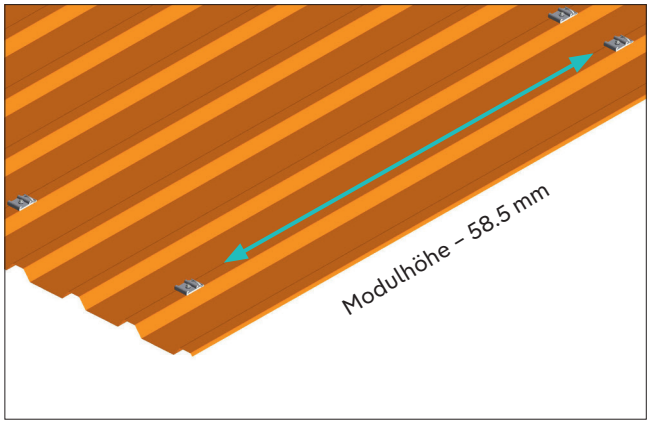

3c. Lichter SafeClick+ Abstand ermitteln. SafeClick+ entsprechend tridesign Auslegung aufschrauben.

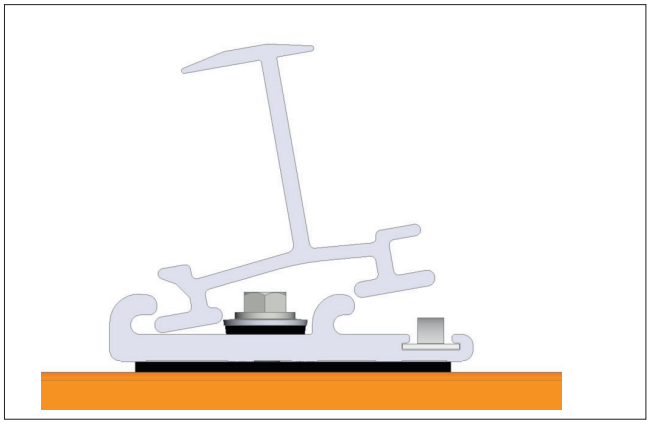

3d. Das TS-Profil über beide Haken des SafeClick+ stellen und schräg nach unten ziehen.

Abb. 3a bis 3f | TS-Profil Montage mit SafeClick+
Abb. 4a bis 4f | TS-Profil Montage mit TS-TD Halter
Abb. 5 bis 8 | Solarmodul einlegen

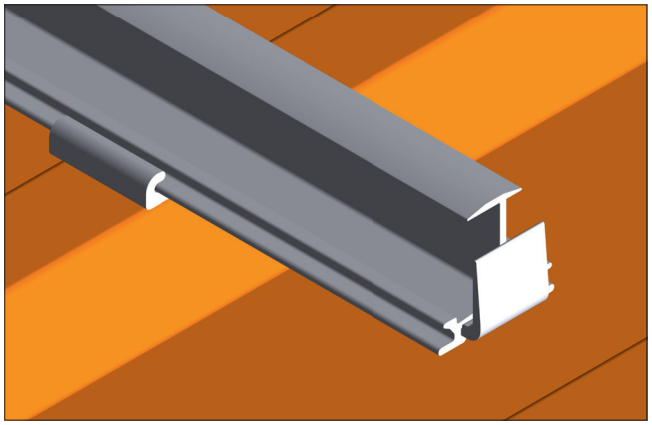

3e. Sobald die Feder des SafeClick+ hochspringt, ist das TS-Profil eingerastet.

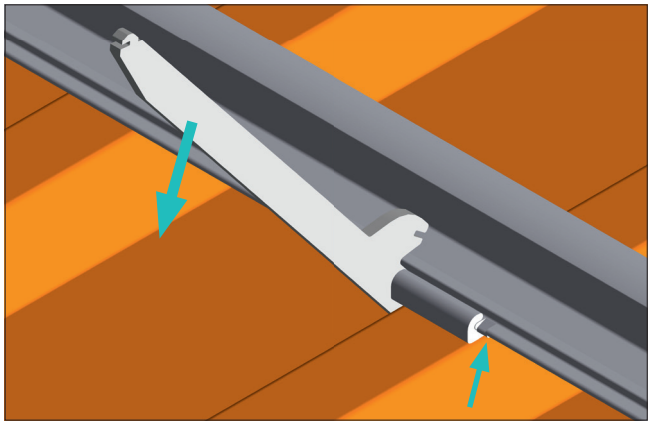

3f. TS-Profile mit Biegewerkzeug an einem mittleren SafeClick+ horizontal sichern.

TS-Profil Montage mit TS-TD Halter

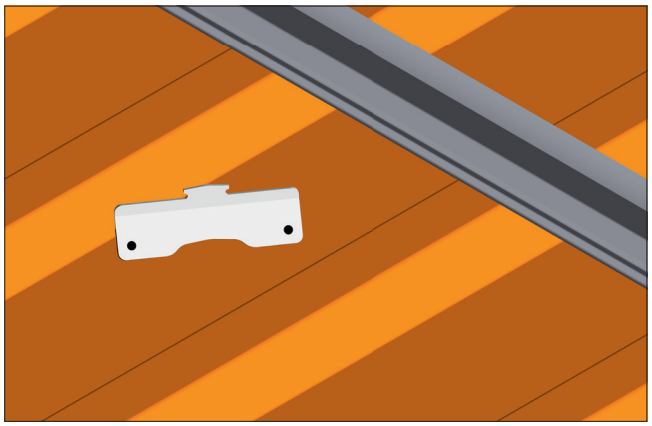

4a. Den TS-TD Halter von unten schräg in das TS-Profil einstecken.

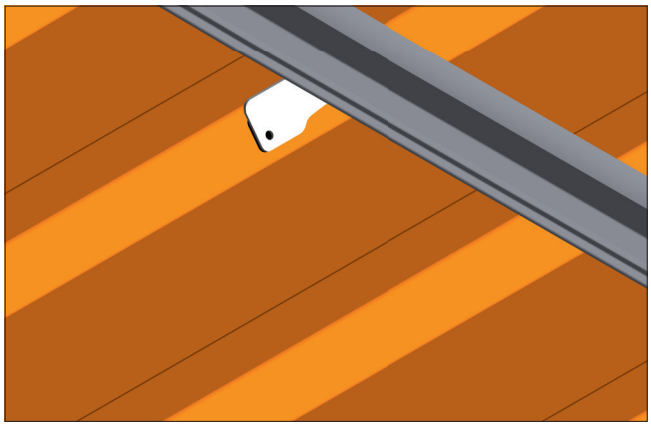

4b. Den TS-TD Halter auf 90° zum TS-Profil drehen und an die Trapezblechsicke schieben.

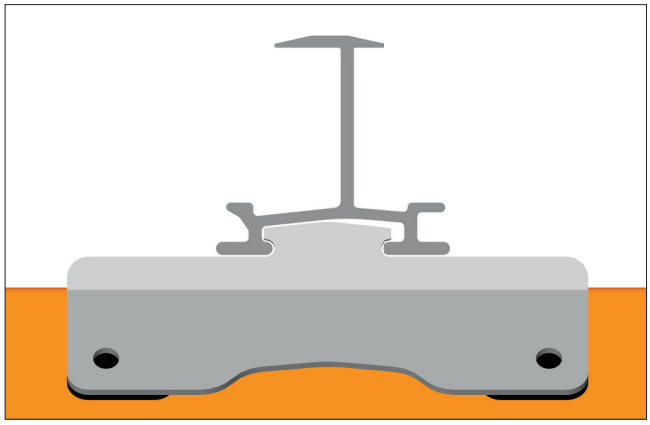

4c. Schnittansicht, wie der TS-TD Halter im TS-Profil liegt.

4d. Mit zwei Dünnblechschrauben 6.0x25 DS am Trapezblech anschrauben.

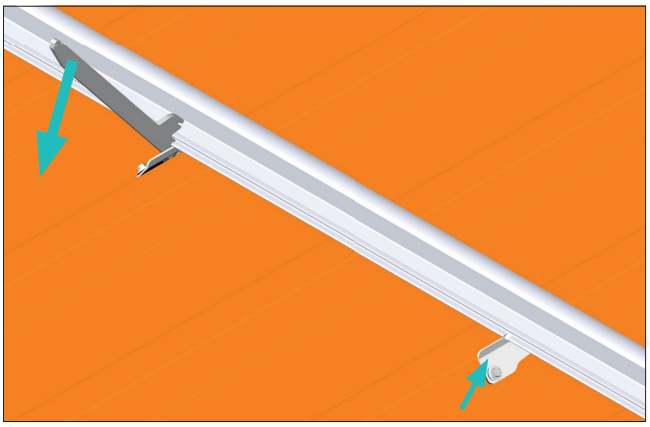

4e. Das TS-Profil sichern durch Abbiegen an zwei mittig und gegenseitig angeschraubten TS-TD Haltern.

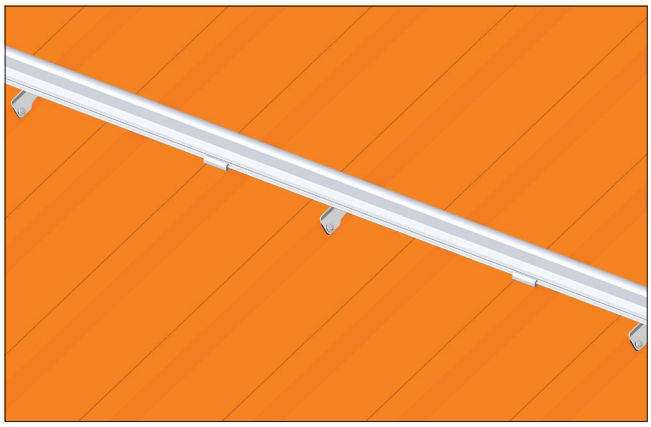

4f. Der TS-TD Halter kann auch mit dem SafeClick+ kombiniert werden.

Solarmodul einlegen

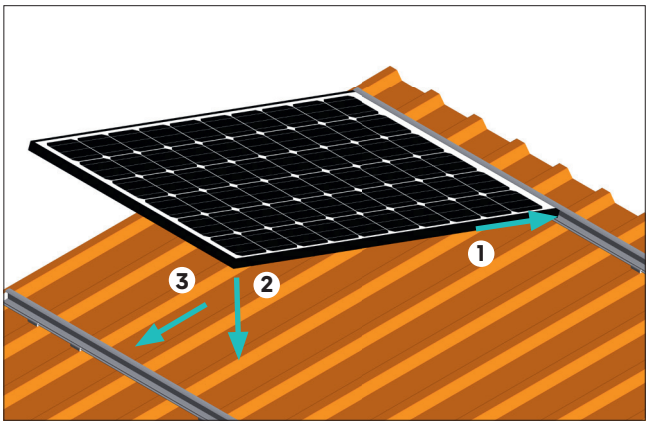

5. Modul einlegen

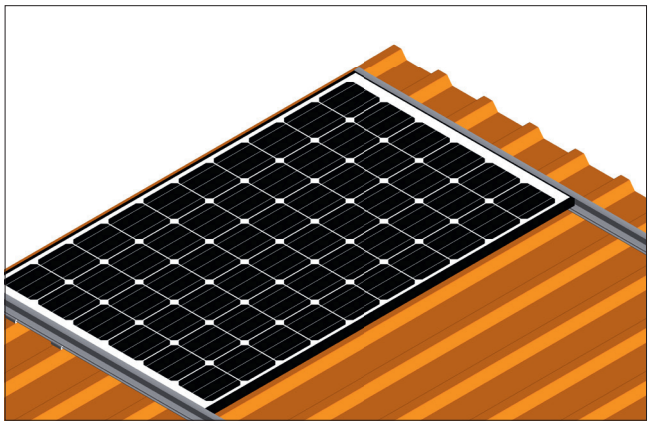

6. Eingelegtes Modul

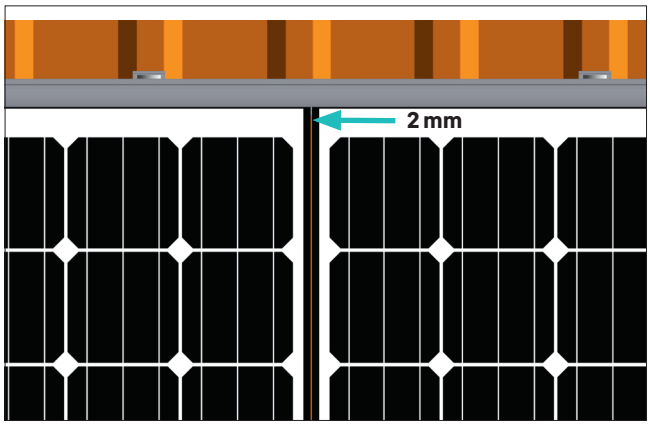

7. Modulabstand 2 mm

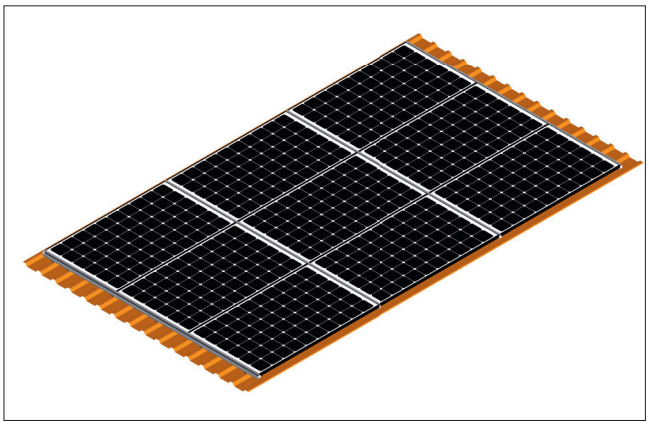

8. Fertiges Modulfeld